TRASFORMATORI DI CORRENTE a BARRA PASSANTE

Caratteristiche generali

BUSBAR CURRENT TRANSFORMERS

General features

3000 serie / *series*

modello

TA 62/30

Correnti primarie (Ipn) da **50** a **400A** / *Primary currents (Ipn) from **50** to **400A***

Isolamento a secco in aria / *Dry insulation in air*
Custodia in materiale plastico non infiammabile, UL94 V-0 / *Non-flammable plastic material case, UL94 V-0*
Frequenza: 50 … 60Hz / *Frequency: 50 … 60Hz*
Corrente secondaria nominale (Isn): 5A - fattore di sicurezza: FS 5 / *Rated secondary current (Isn): 5A - Security factor: FS 5*
Corrente permanente di riscaldamento: 1,2Ipn / *Continuous heating current: 1,2 Ipn*
Corrente termica di corto circuito (Ith): 60Ipn / *Short circuit thermal current (Ith): 60 Ipn*
Corrente dinamica di corto circuito (Idyn): 2,5Ith / *Dynamic short circuit current (Idyn): 2,5 Ith*
Tensione nominale: 0,72kV / *Rated voltage: 0,72kV*
Tensione di prova: 4kV per 1' a 50Hz / *Test voltage: 4kV for 1' 50Hz*
Costruiti secondo norme EN 60044-1, BS 3938, DIN 42600 / *Made according to EN 60044-1, BS 3938, DIN 42600*
Classe di isolamento "E" (120° C max) / *Insulation class "E" (max. 120°C)*
Morsetti secondari doppi (2 per lato) - protezione IP00 / *Secondary terminals with two connections (on each side) - protection IP00*
Coprimorsetti sigillabili incorporati (conformi alla norma DIN 57106, protezione VGB4 / *The terminal cover is designed to assure the lead seal (this execution complies with the VGB4 protection of DIN 57106 standards)*
Montaggio a pannello (attacco per profilato DIN EN 50022 disponibile a richiesta) / *Panel mounting (clip for DIN EN 50022 rail available on request)*
Peso: 200 … 380gr. / *Weight: 200 … 380gr.*

Corrente Primaria [A] *Primary Current [A]*	Prestazione [VA] *Burden [VA]*		
Ipn	cl. 1	cl. 0,5	
50	1		
60	1,5		
80	1,5		
100	2,5	1,5	
150	5	3,75	
200	5	5	
250	5	5	
300	5	5	
400	5	5	

Rapporti inferiori a 50/5 possono essere ottenuti con più spire del cavo primario, ad esempio: rapporto 10/5 si ottiene con TA rapporto 50/5 e 5 spire
Ratio lower than 50/5 can be obtained with more turns of the primary cable, e.g. to obtain 10/5 use CT 50/5 and 5 turns of primary cable

Dimensioni barra - cavo / *Busbar - cable dimension*: 30 x 10 mm. - ∅ 30 mm.

A RICHIESTA / *ON REQUEST*
Attacco per profilato DIN EN 50022 / *clip for DIN EN 50022 rail*
Tropicalizzazione / *Tropicalization*

DIMENSIONI D'INGOMBRO / *OVERALL DIMENSIONS*

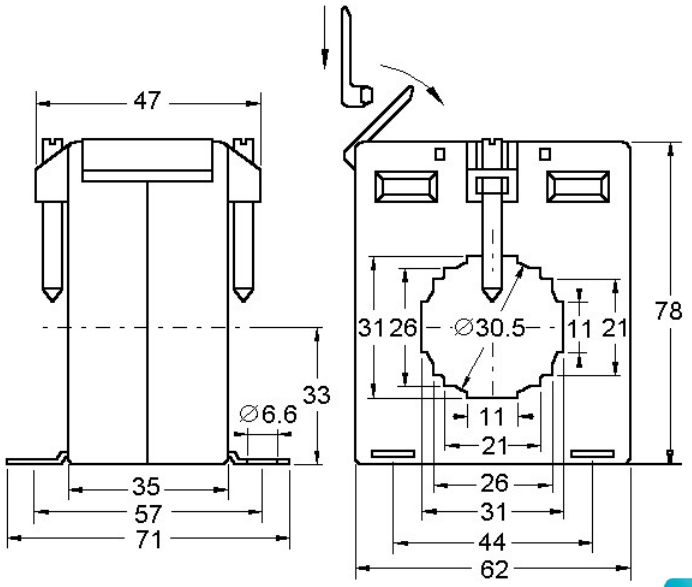

iTo 2014 IMPRESE INNOVATIVE TORINO
iTo 2011 IMPRESE INNOVATIVE TORINO
AZIENDA CERTIFICATA GLOBE CERTIFICATION I918R/2008 UNI EN ISO 9001:2000